TOKU TOEI

·高品质·高能量·高效益

· High Quality · High Energy · High Efficiency

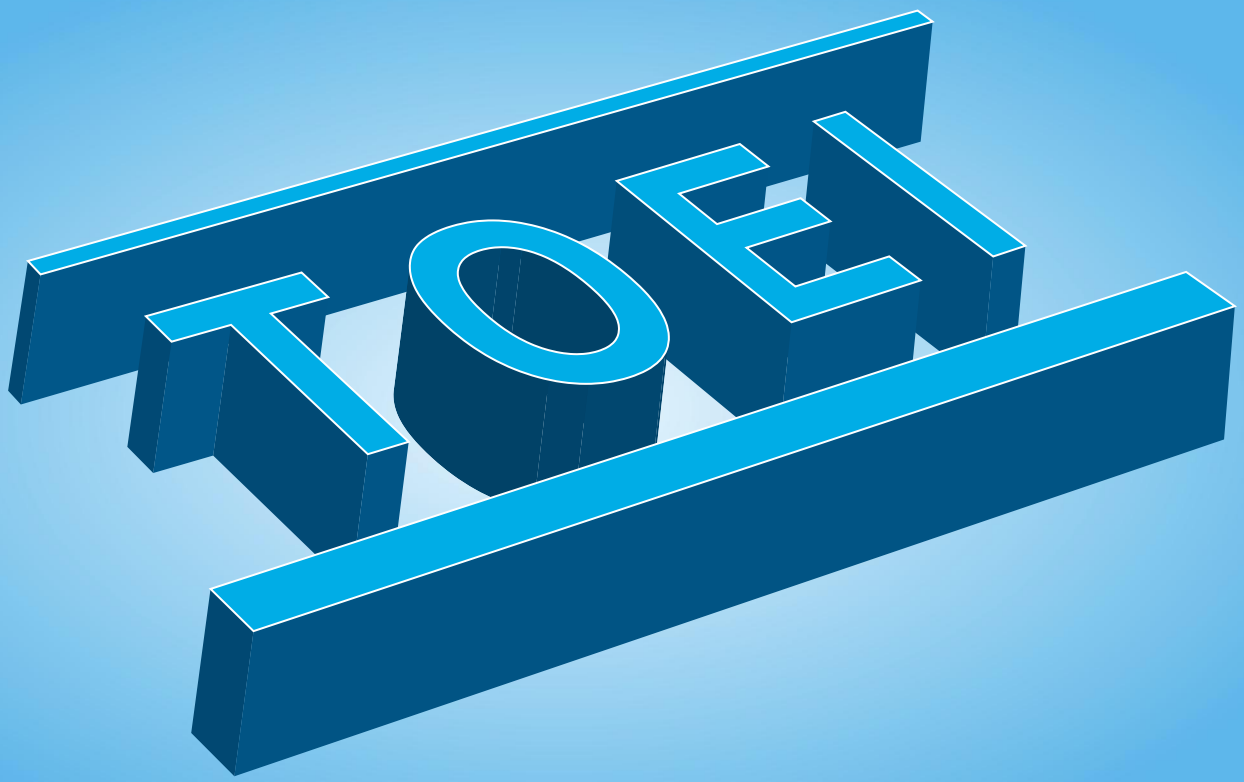

上海东空机械有限公司

Shanghai TOKU Machinery Co., Ltd.

TOKU



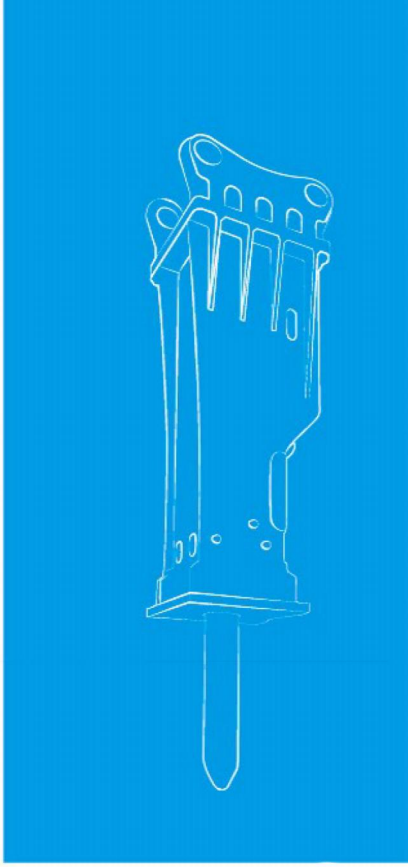

Company profile

公司简介

上海东空机械有限公司成立于2008年，是一家专注于制造挖掘机前端工作装置的科技型企业。凭借强大的自主研发和设计能力，先进的加工设备以及客户至上的企业理念，获得了广大用户的一致好评。公司拥有高水平的自主研发团队以及精密的加工设备，确保产品的制造精度和高耐用性，高可靠性，为工程机械行业用户提供各类优质的前端工作装置。

Founded in 2008, Shanghai TOKU Machinery Co., Ltd. (hereinafter referred to as the "Company" or TOKU) is a technology-oriented enterprise specializing in the manufacturing of excavator front-end working devices. Relying on the strong independent research, development and design capabilities, and the advanced processing equipment and the enterprise philosophy of "customer foremost", the Company has received the unanimous praise from a wide range of users. The Company has a high-level independent R&D team and precision processing equipment to ensure the manufacturing accuracy, high durability and high reliability of its products, offering various high-quality front-end working devices for users in the construction machinery industry.

上海东空机械有限公司秉承诚信，团结，守法，合作，共赢的经营理念，注重团队合作和创新精神，采用阿米巴经营制度，鼓励员工积极参与企业的经营活动并提供良好的工作环境和发展机会，以激发员工的潜力和创造力！

TOKU adheres to the business philosophy of integrity, unity, law compliance, cooperation and mutual benefit, values the teamwork and innovation spirit, adopts the Amoeba management system, encourages employees to actively participate in the Company's business activities, and provides a good working environment and development opportunities to stimulate employees' potential and creativity!

上海东空机械有限公司坚持以用户需求为中心，树立客户至上的价值观，不断创新和改进产品。通过深入地了解用户的工作场景和需求，研发设计出适应各种复杂环境的工作装置，提高用户的工作效率和操作安全性。公司致力于持续的技术创新和产品升级，以满足不断变化的市场需求，将客户需求放在首位，努力为客户提供满意的产品和服务。

TOKU remains centered on user needs, establishes the value of putting customers first, and continuously innovates and improves its products. Through the in-depth understanding of users' working scenarios and needs, the Company develops and designs working devices suitable for various complex environments to improve users' work efficiency and operation safety. The Company is committed to continuous technological innovation and product upgrading to meet changing market demands, puts customer needs first, and strives to provide customers with satisfactory products and services.

上海东空机械有限公司坚持诚信经营，与广大用户和供应商建立长期稳定的合作关系。随着市场需求的增长和公司业务的拓展，将逐渐壮大并发展成为行业的领先供应商，拓展市场份额，进一步提升品牌影响力！

TOKU adheres to honest business practices and has established long-term and stable cooperative relationships with a wide range of users and suppliers. With the growth of market demands and the expansion of the Company's business, TOKU will gradually grow and develop into a leading supplier in the industry, expand its market share and further enhance its brand influence!

展望未来，上海东空机械有限公司将不断创新发展，与时俱进，砥砺前行！

Looking to the future, TOKU will continue to innovate and develop, keep pace with the times and forge ahead!

Products

TSC-65DH
TSC-85DH

双缸钢结构剪
Dual-cylinder Steel Structure Shear - 产品介绍 Product Introduction





技术参数
Technical Parameters

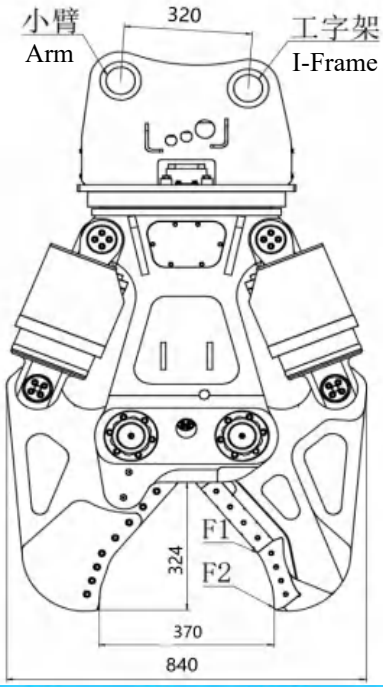

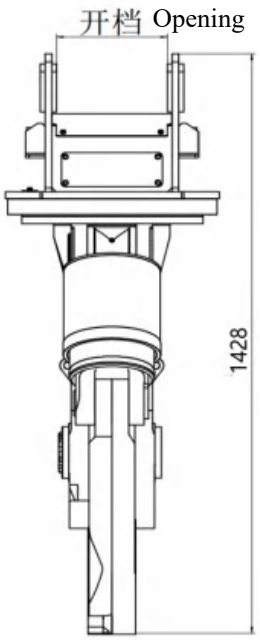

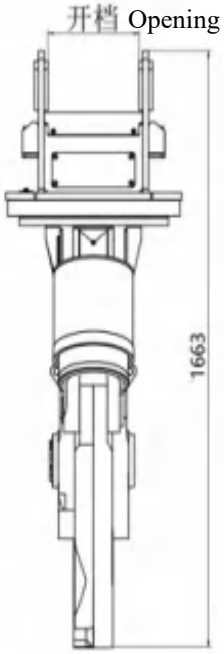

型号 Model	重量 Weight	总长度 Overall Length	开口尺寸 Jaw Opening	剪口深度 Cut Depth	刀片长度 Blade Length	中央剪切力 Central Cutting Force	前端剪切力 Tip Cutting Force	工作压力 Working Pressure	适配挖机重量 Matching Excavator Weight
	Kg	A (mm)	B (mm)	C (mm)	(内侧+外侧) (Inner Side + Outer Side) (mm)	D (KN)	E (KN)	MPa	ton
TSC-65DH	620	1428	370	324	200+150	470	334	31.5	5 (最小)(Minimum)
TSC-85DH	950	1663	490	380	240+180	630	440	31.5	8 (最小)(Minimum)

Products

双缸钢结构剪
Dual-cylinder Steel Structure Shear - 产品介绍 Product Introduction

TSC-125DH
TSC-165DH





技术参数 Technical Parameters

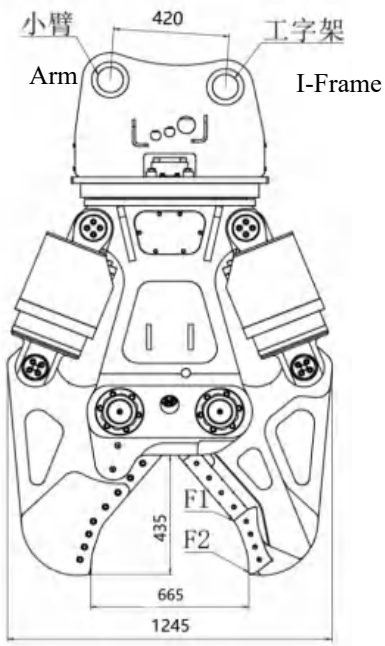

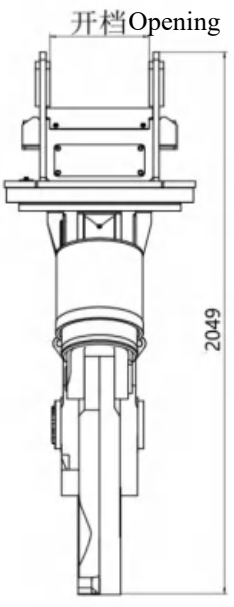

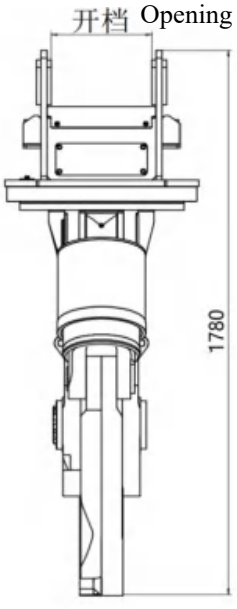

型号 Model	重量 Weight	总长度 Overall Length	开口尺寸 Jaw Opening	剪口深度 Cut Depth	刀片长度 Blade Length	中央剪切力 Central Cutting Force	前端剪切力 Tip Cutting Force	工作压力 Working Pressure	适配挖机重量 Matching Excavator Weight
	Kg	A (mm)	B (mm)	C (mm)	(内侧+外侧) (Inner Side + Outer Side) (mm)	D (KN)	E (KN)	MPa	ton
TSC-125DH	1270	1780	520	407	260+190	830	560	31.5	10 (最小) (Minimum)
TSC-165DH	1680	2049	665	435	290+200	1140	820	31.5	12 (最小) (Minimum)

Products

TSC-225DH
TSC-245DH

双缸钢结构剪
Dual-cylinder Steel Structure Shear - Product Introduction

产品介绍





技术参数
Technical Parameters

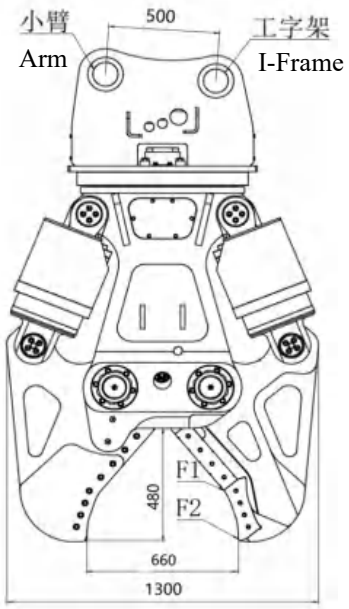

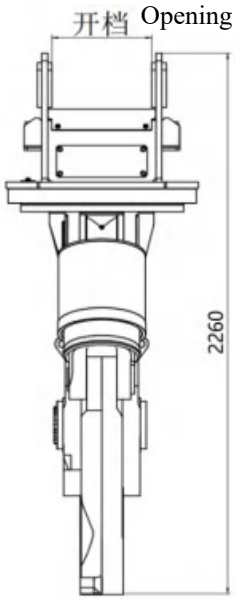

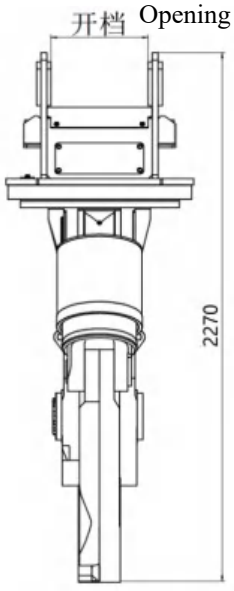

型号 Model	重量 Weight	总长度 Overall Length	开口尺寸 Jaw Opening	剪口深度 Cut Depth	刀片长度 Blade Length	中央剪切力 Central Cutting Force	前端剪切力 Tip Cutting Force	工作压力 Working Pressure	适配挖机重量 Matching Excavator Weight
	Kg	A (mm)	B (mm)	C (mm)	(内侧+外侧) (Inner Side + Outer Side) (mm)	D (KN)	E (KN)	MPa	ton
TSC-225DH	2250	2260	660	480	300+230	1410	950	31.5	18 (最小) (Minimum)
TSC-245DH	2550	2270	770	550	350+260	1550	1050	31.5	20 (最小) (Minimum)

Products

TSC-290DH

双缸钢结构剪
Dual-cylinder Steel Structure Shear - 产品介绍 Product Introduction





技术参数
Technical Parameters

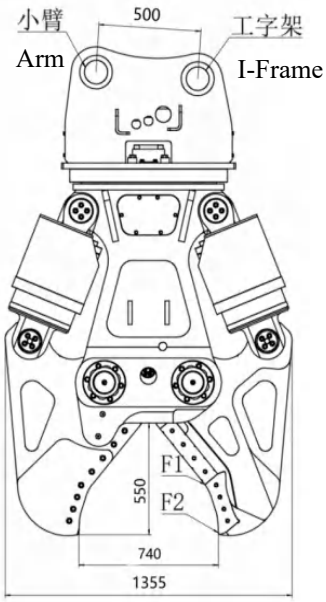

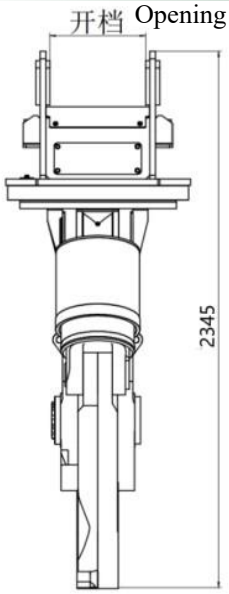

型号 Model	重量 Weight	总长度 Overall Length	开口尺寸 Jaw Opening	剪口深度 Cut Depth	刀片长度 Blade Length	中央剪切力 Central Cutting Force	前端剪切力 Tip Cutting Force	工作压力 Working Pressure	适配挖机重量 Matching Excavator Weight
	Kg	A (mm)	B (mm)	C (mm)	(内侧+外侧) (Inner Side + Outer Side) (mm)	D (KN)	E (KN)	MPa	ton
TSC-290DH	2980	2345	740	550	350+260	1565	1185	31.5	22 (最小) (Minimum)

Products

TSC-310DH

双缸钢结构剪
Dual-cylinder Steel Structure Shear - **产品介绍 Product Introduction**





技术参数 Technical Parameters

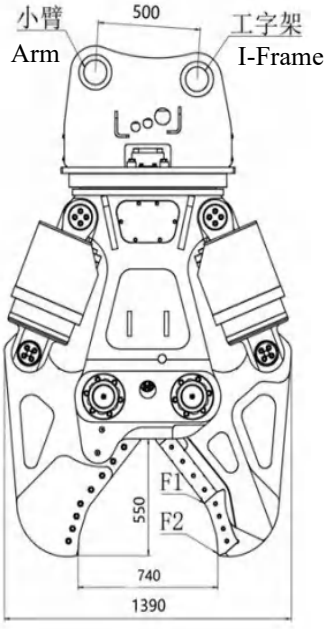

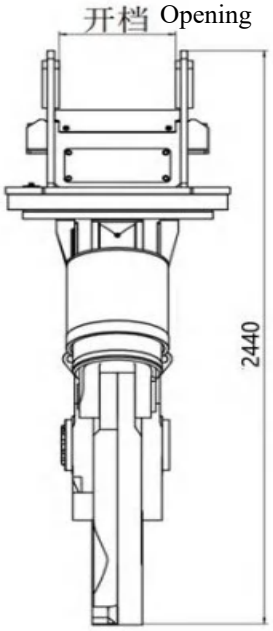

型号 Model	重量 Weight	总长度 Overall Length	开口尺寸 Jaw Opening	剪口深度 Cut Depth	刀片长度 Blade Length	中央剪切力 Central Cutting Force	前端剪切力 Tip Cutting Force	工作压力 Working Pressure	适配挖机重量 Matching Excavator Weight
	Kg	A (mm)	B (mm)	C (mm)	(内侧+外侧) (Inner Side + Outer Side) (mm)	D (KN)	E (KN)	MPa	ton
TSC-310DH	3180	2440	740	550	350+260	1820	1250	31.5	25 (最小) (Minimum)

Products

TSC-330DH

双缸钢结构剪
Dual-cylinder Steel Structure Shear - 产品介绍 Product Introduction





技术参数 Technical Parameters

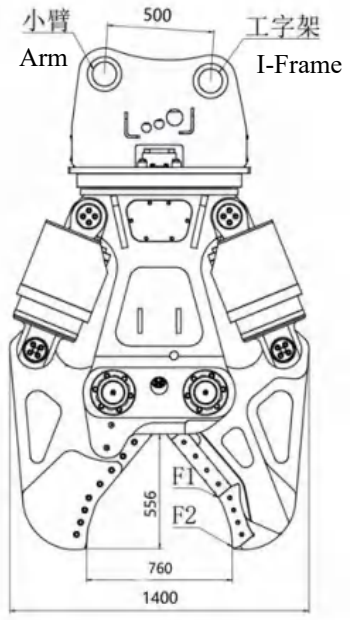

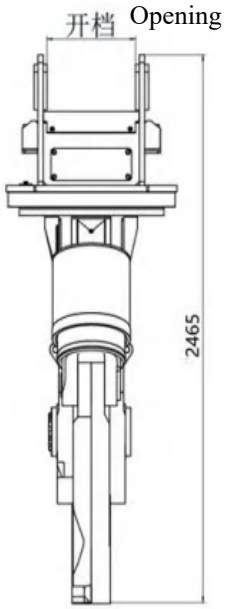

型号 Model	重量 Weight	总长度 Overall Length	开口尺寸 Jaw Opening	剪口深度 Cut Depth	刀片长度 Blade Length	中央剪切力 Central Cutting Force	前端剪切力 Tip Cutting Force	工作压力 Working Pressure	适配挖机重量 Matching Excavator Weight
	Kg	A (mm)	B (mm)	C (mm)	(内侧+外侧) (Inner Side + Outer Side) (mm)	D (KN)	E (KN)	MPa	ton
TSC-330DH	3350	2465	760	556	350+260	2020	1370	31.5	27 (最小) (Minimum)

Products

TSC-350DH

双缸钢结构剪
Dual-cylinder Steel Structure Shear - **产品介绍**
Product Introduction





技术参数
Technical Parameters

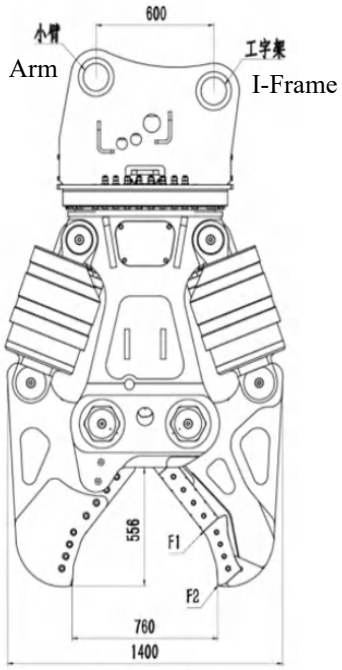

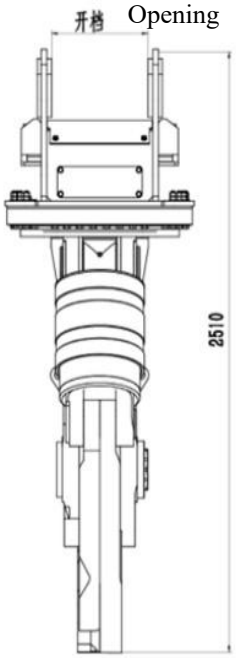

型号 Model	重量 Weight	总长度 Overall Length	开口尺寸 Jaw Opening	剪口深度 Cut Depth	刀片长度 Blade Length	中央剪切力 Central Cutting Force	前端剪切力 Tip Cutting Force	工作压力 Working Pressure	适配挖机重量 Matching Excavator Weight
	Kg	A (mm)	B (mm)	C (mm)	(内侧+外侧) (Inner Side + Outer Side) (mm)	D (KN)	E (KN)	MPa	ton
TSC-350DH	3520	2510	760	556	350+260	2020	1370	31.5	30 (最小) (Minimum)

Products

TSC-375DH

双缸钢结构剪
Dual-cylinder Steel Structure Shear - 产品介绍 Product Introduction





技术参数
Technical Parameters

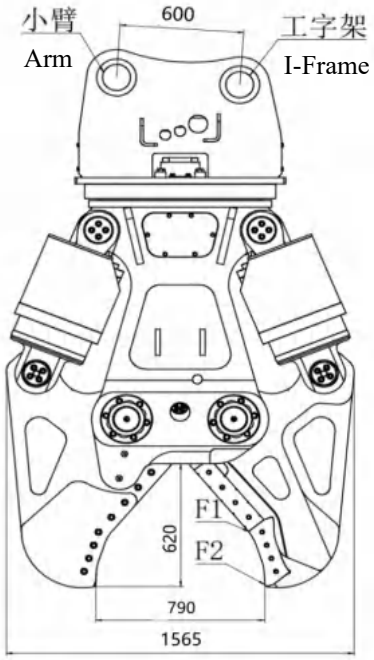

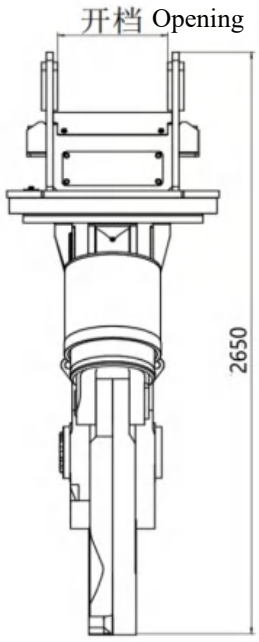

型号 Model	重量 Weight	总长度 Overall Length	开口尺寸 Jaw Opening	剪口深度 Cut Depth	刀片长度 Blade Length	中央剪切力 Central Cutting Force	前端剪切力 Tip Cutting Force	工作压力 Working Pressure	适配挖机重量 Matching Excavator Weight
	Kg	A (mm)	B (mm)	C (mm)	(内侧+外侧) (Inner Side + Outer Side) (mm)	D (KN)	E (KN)	MPa	ton
TSC-375DH	3730	2650	790	620	350+330	2485	1445	31.5	30 (最小) (Minimum)

Products

TSC-395DH

双缸钢结构剪
Dual-cylinder Steel Structure Shear - **产品介绍**
Product Introduction





技术参数
Technical Parameters

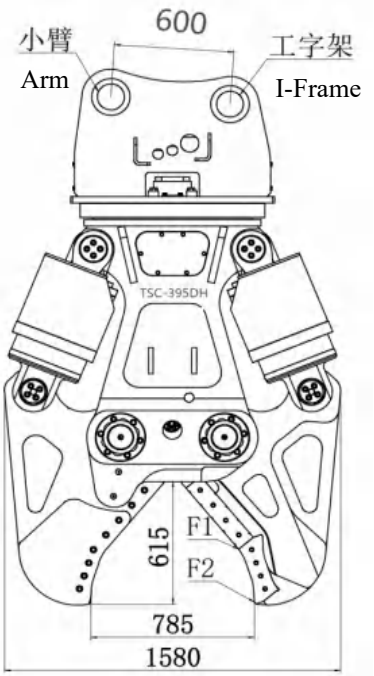

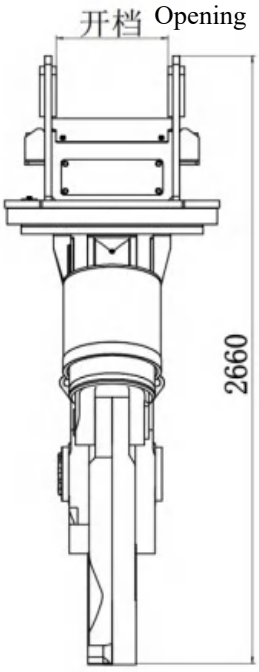

型号 Model	重量 Weight	总长度 Overall Length	开口尺寸 Jaw Opening	剪口深度 Cut Depth	刀片长度 Blade Length	中央剪切力 Central Cutting Force	前端剪切力 Tip Cutting Force	工作压力 Working Pressure	适配挖机重量 Matching Excavator Weight
	Kg	A (mm)	B (mm)	C (mm)	(内侧+外侧) (Inner Side + Outer Side) (mm)	D (KN)	E (KN)	MPa	ton
TSC-395DH	3980	2660	785	615	350+330	2490	1475	31.5	35 (最小) (Minimum)

Products

TSC-410DH

双缸钢结构剪
Dual-cylinder Steel Structure Shear - **产品介绍**
Product Introduction





技术参数
Technical Parameters

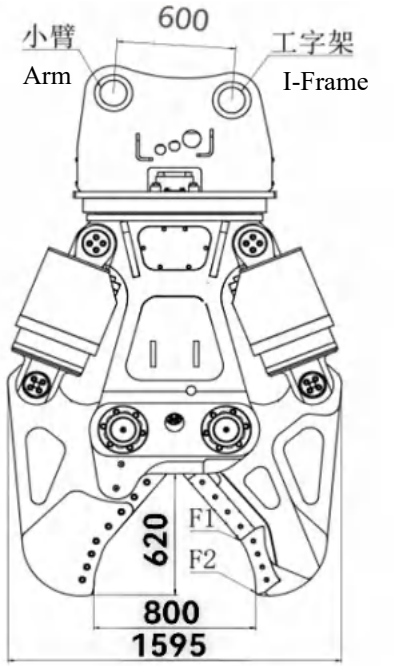

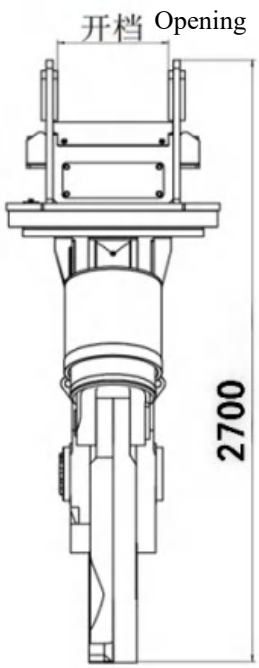

型号 Model	重量 Weight	总长度 Overall Length	开口尺寸 Jaw Opening	剪口深度 Cut Depth	刀片长度 Blade Length	中央剪切力 Central Cutting Force	前端剪切力 Tip Cutting Force	工作压力 Working Pressure	适配挖机重量 Matching Excavator Weight
	Kg	A (mm)	B (mm)	C (mm)	(内侧+外侧) (Inner Side + Outer Side) (mm)	D (KN)	E (KN)	MPa	ton
TSC-410DH	4070	2700	800	620	400+280	2485	1510	31.5	35 (最小) (Minimum)

Products

TSC-435DH

双缸钢结构剪
Dual-cylinder Steel Structure Shear - **产品介绍**
Product Introduction





技术参数
Technical Parameters

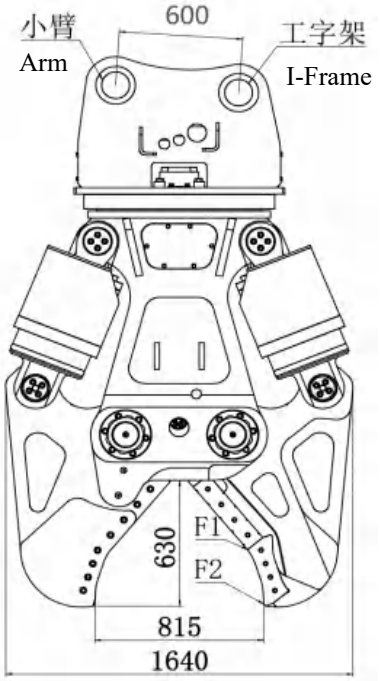

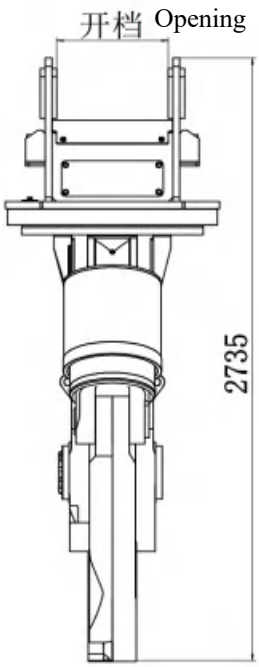

型号 Model	重量 Weight	总长度 Overall Length	开口尺寸 Jaw Opening	剪口深度 Cut Depth	刀片长度 Blade Length	中央剪切力 Central Cutting Force	前端剪切力 Tip Cutting Force	工作压力 Working Pressure	适配挖机重量 Matching Excavator Weight
	Kg	A (mm)	B (mm)	C (mm)	(内侧+外侧) (Inner Side + Outer Side) (mm)	D (KN)	E (KN)	MPa	ton
TSC-435DH	4370	2735	815	630	370+330	2520	1530	31.5	40 (最小) (Minimum)

Products

TSC-485DH

双缸钢结构剪
Dual-cylinder Steel Structure Shear - **产品介绍 Product Introduction**





技术参数 Technical Parameters

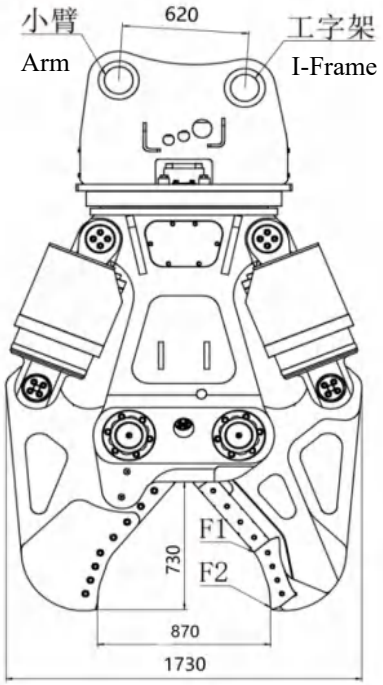

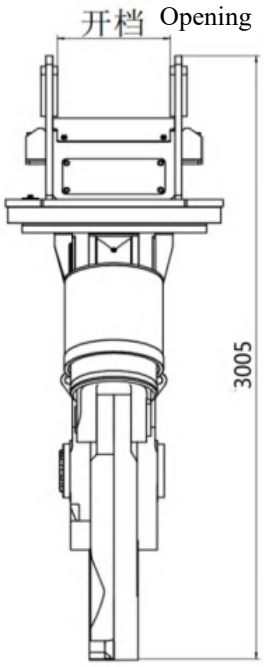

型号 Model	重量 Weight	总长度 Overall Length	开口尺寸 Jaw Opening	剪口深度 Cut Depth	刀片长度 Blade Length	中央剪切力 Central Cutting Force	前端剪切力 Tip Cutting Force	工作压力 Working Pressure	适配挖机重量 Matching Excavator Weight
	Kg	A (mm)	B (mm)	C (mm)	(内侧+外侧) (Inner Side + Outer Side) (mm)	D (KN)	E (KN)	MPa	ton
TSC-485DH	4985	3005	870	730	380+400	2620	1590	31.5	45 (最小) (Minimum)

Products

TSC-495DH

双缸钢结构剪
Dual-cylinder Steel Structure Shear - **产品介绍**
Product Introduction





技术参数
Technical Parameters

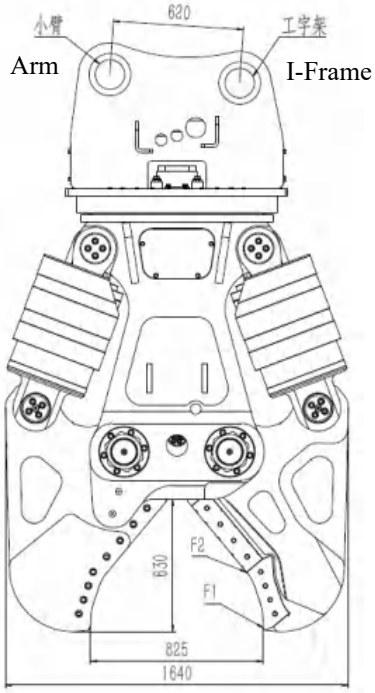

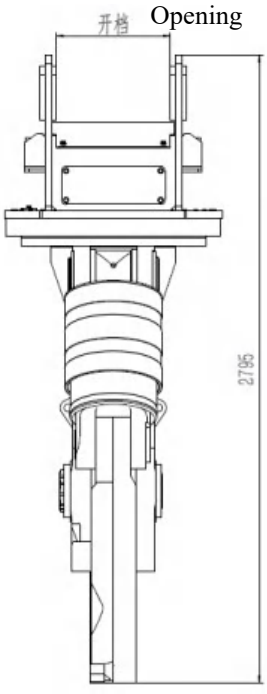

型号 Model	重量 Weight	总长度 Overall Length	开口尺寸 Jaw Opening	剪口深度 Cut Depth	刀片长度 Blade Length	中央剪切力 Central Cutting Force	前端剪切力 Tip Cutting Force	工作压力 Working Pressure	适配挖机重量 Matching Excavator Weight
	Kg	A (mm)	B (mm)	C (mm)	(内侧+外侧) (Inner Side + Outer Side) (mm)	D (KN)	E (KN)	MPa	ton
TSC-495DH	4950	2795	825	630	280+410	2230	1520	31.5	40 (最小) (Minimum)

Products

TSC-520DH

双缸钢结构剪
Dual-cylinder Steel Structure Shear - **产品介绍**
Product Introduction





技术参数
Technical Parameters

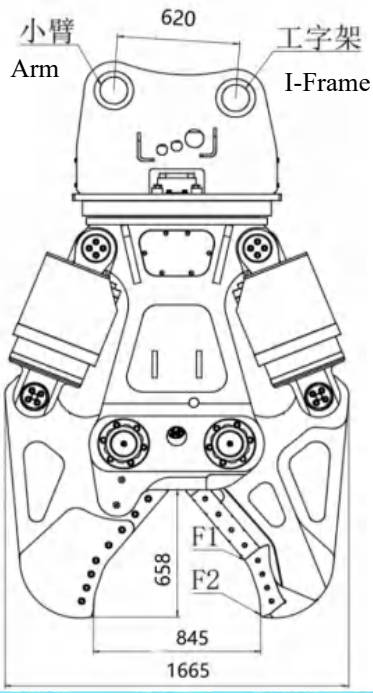

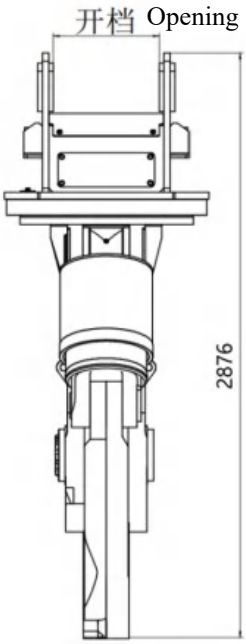

型号 Model	重量 Weight	总长度 Overall Length	开口尺寸 Jaw Opening	剪口深度 Cut Depth	刀片长度 Blade Length	中央剪切力 Central Cutting Force	前端剪切力 Tip Cutting Force	工作压力 Working Pressure	适配挖机重量 Matching Excavator Weight
	Kg	A (mm)	B (mm)	C (mm)	(内侧+外侧) (Inner Side + Outer Side) (mm)	D (KN)	E (KN)	MPa	ton
TSC-520DH	5150	2876	845	658	430+290	2470	1740	31.5	45 (最小) (Minimum)

Products

TSC-650DH

双缸钢结构剪
Dual-cylinder Steel Structure Shear - **产品介绍**
Product Introduction





技术参数
Technical Parameters

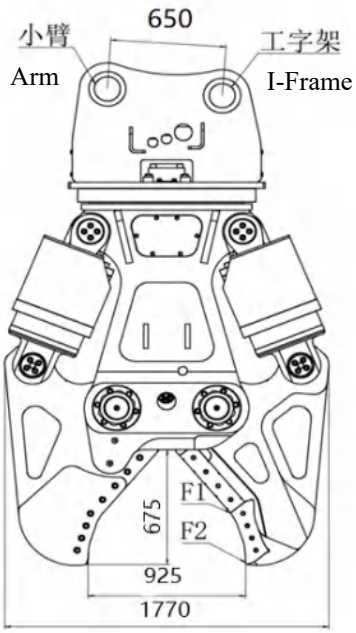

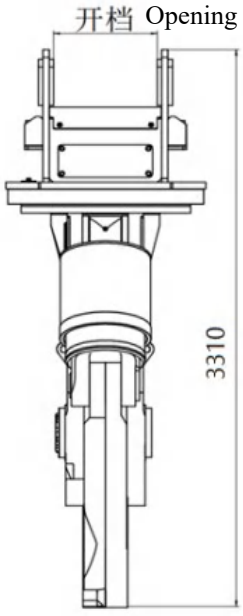

型号 Model	重量 Weight	总长度 Overall Length	开口尺寸 Jaw Opening	剪口深度 Cut Depth	刀片长度 Blade Length	中央剪切力 Central Cutting Force	前端剪切力 Tip Cutting Force	工作压力 Working Pressure	适配挖机重量 Matching Excavator Weight
	Kg	A (mm)	B (mm)	C (mm)	(内侧+外侧) (Inner Side + Outer Side) (mm)	D (KN)	E (KN)	MPa	ton
TSC-650DH	6550	3310	925	675	450+300	2650	1880	31.5	55 (最小) (Minimum)

Products

TSC-850DH

双缸钢结构剪
Dual-cylinder Steel Structure Shear -

产品介绍
Product Introduction





技术参数
Technical Parameters

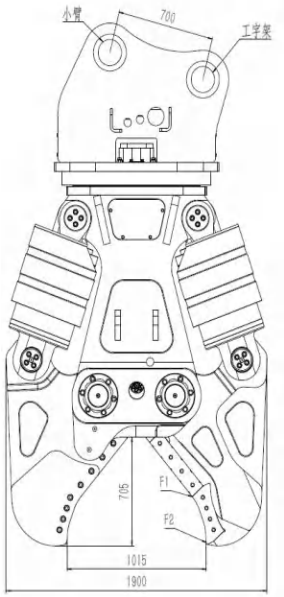

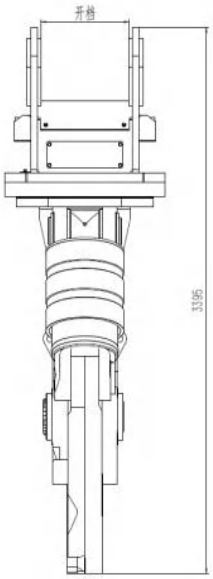

型号 Model	重量 Weight	总长度 Overall Length	开口尺寸 Jaw Opening	剪口深度 Cut Depth	刀片长度 Blade Length	中央剪切力 Central Cutting Force	前端剪切力 Tip Cutting Force	工作压力 Working Pressure	适配挖机重量 Matching Excavator Weight
	Kg	A (mm)	B (mm)	C (mm)	(内侧+外侧) (mm)	D (KN)	E (KN)	MPa	ton
TSC-850DH	8450	3395	1015	705	470+320	2940	2000	31.5	85 (最小)

Products

双缸混凝土剪
Dual-cylinder Concrete Shear - 产品介绍 Product Introduction

TPC-200DH TPC-265DH
TPC-245DH TPC-285DH
TPC-290DH TPC-375DH





技术参数
Technical Parameters

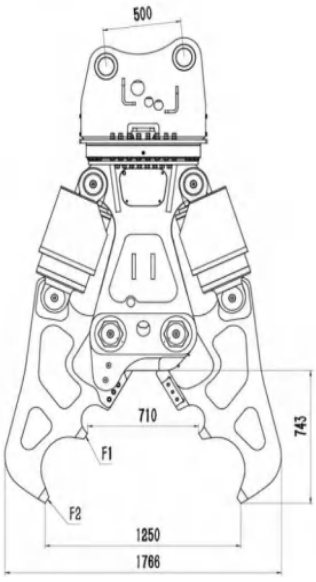

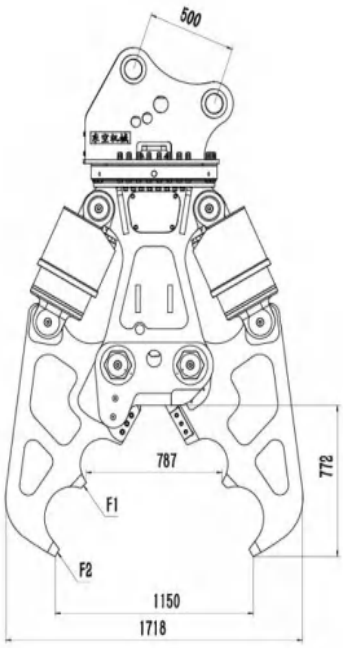

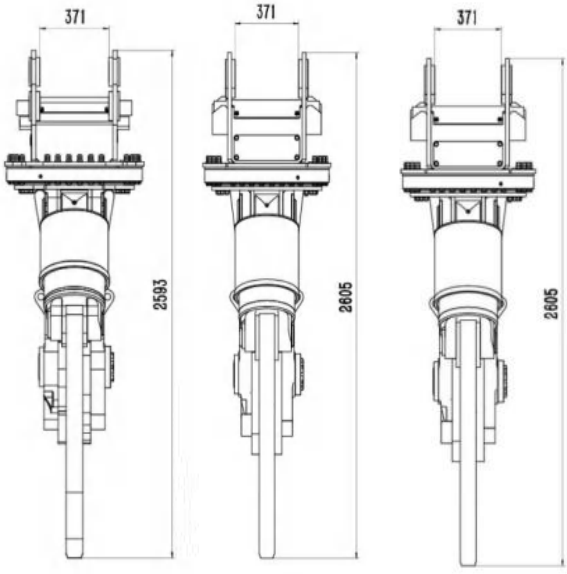

型号 Model	重量 Weight	总长度 Overall Length	开口尺寸 Jaw Opening	剪口深度 Cut Depth	刀片长度 Blade Length	中央剪切力 Central Cutting Force	前端剪切力 Tip Cutting Force	工作压力 Working Pressure	适配挖机重量 Matching Excavator Weight
	Kg	A (mm)	B (mm)	C (mm)	(内侧+外侧) (Inner Side + Outer Side) (mm)	D (KN)	E (KN)	MPa	ton
TPC-200DH	2010	2270	1000	772	160	1256	780	31.5	16 (最小) (Minimum)
TPC-245DH	2630	2593	1150	772	160	1570	1000	31.5	20 (最小) (Minimum)
TPC-265DH	2580	2575	1300	743	160	1500	962	31.5	20 (最小) (Minimum)
TPC-285DH	2830	2605	1250	743	160	1500	900	31.5	25 (最小) (Minimum)
TPC-290DH	2830	2605	1250	743	160	1500	900	31.5	25 (最小) (Minimum)
TPC-375DH	3780	2915	1600	856	240	1926	1254	31.5	30 (最小) (Minimum)

Products

双动臂拆车剪
Double-boom Dismantling Shear - 产品介绍 Product Introduction

TAS-100SH
TAS-200SH



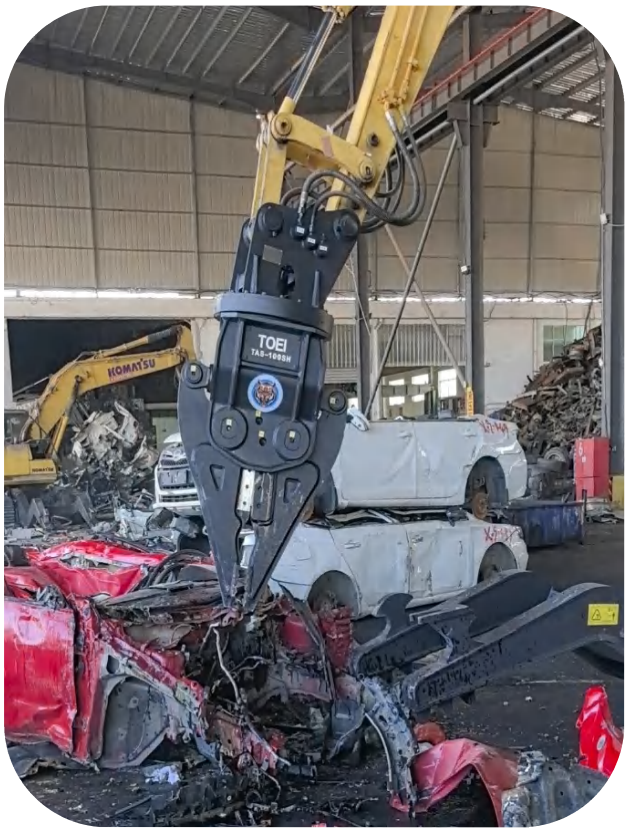

技术参数
Technical Parameters

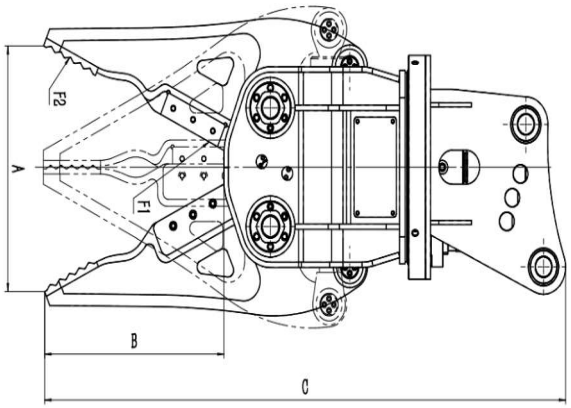



型号 Model	重量 Weight	总长度 Overall Length	开口尺寸 Jaw Opening	剪口深度 Cut Depth	刀片长度 Blade Length	剪切力 Cutting Force	前端夹持力 Front Clamping Force	工作压力 Working Pressure	适配挖机重量 Matching Excavator Weight
	Kg	A (mm)	B (mm)	C (mm)	mm	F1 (KN)	F2(KN)	MPa	ton
TAS-100SH	905	1915	725	660	230	325	95	25.5	10 (最小) (Minimum)
TAS-200SH	1450	2220	800	700	230	950	250	31.5	16 (最小) (Minimum)

Products

TCF-150B
TCF-215
TCF-215B

标准型/多功能型压车架
Standard Hord/Multi-function Hold-Down Frame

产品介绍
Product Introduction



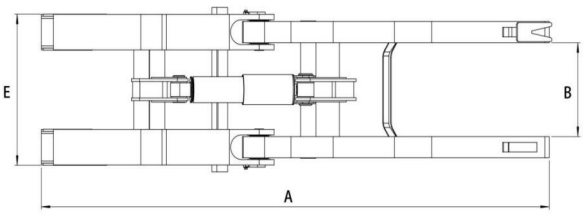



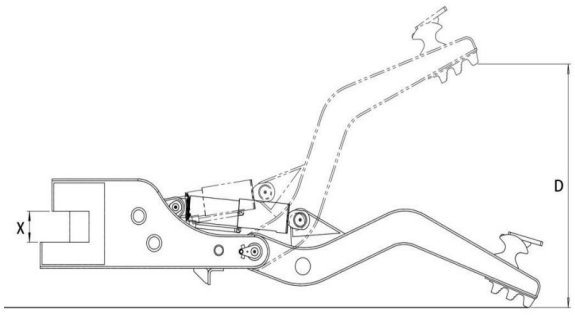



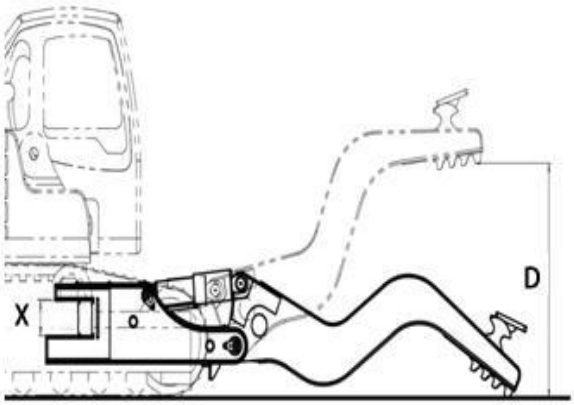

技术参数 Technical Parameters

型号 Model	重量 Weight	总长度 Overall Length	闭合宽度 Closed Width	张开宽度 Max Opening Width	抬升高度 Lift Height	安装宽度 Mounting Width	工作压力 Working Pressure	适配挖机重量 Matching Excavator Weight
	Kg	A (mm)	B (mm)	C (mm)	D (mm)	E (mm)	MPa	ton
TCF-150B	1820	4200	685	760	1865	1325	31.5	14 (最小)
TCF-215B	2960	1900	720	760	1865	1325	31.5	20 (最小)
TCF-215	4360	5580	620	760	1865	1325	31.5	20 (最小)

Products

抓钢叉
Steel Gripper - 产品介绍 Product Introduction

TSF-180SH
TSF-190SH





技术参数
Technical Parameters

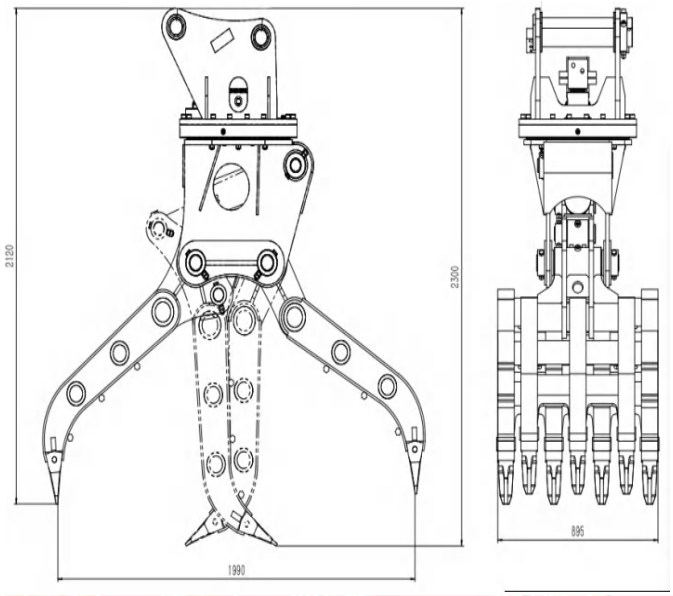

型号 Model	Weight 重量 Weight	总高度 A Overall Heigth	开口尺寸 B Jaw Opening	爪宽 C Jaw Width	工作压力 Working Pressure	适配挖机重量 Matching Excavator Weight	爪型 Jaw Type	配置油缸 Equipped Cylinder	配置马达 Equipped Motor
	Kg	mm	mm	mm	MPa	ton			
TSF-180SH	1100	2300	2010	626	25-31.5	15-22	2爪+3爪 2 jaws + 3 jaws	1个 1 pc.	1个 1 pc.
TSF-190SH	1310	2300	2010	626	25-31.5	15-22	3爪+4爪 3 jaws + 4 jaws	1个 1 pc.	1个 1 pc.

Products

日式抓钢叉
Japanese-type Steel Gripper - 产品介绍 Product Introduction

TSF-200SH
TSF-300SH

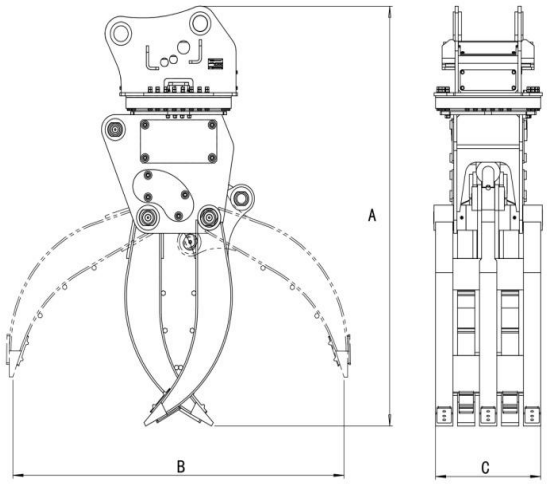





技术参数
Technical Parameters

型号 Model	重量 Weight	总高度 Overall Heigth	开口尺寸 Jaw Opening	爪宽 Jaw Width	爪容 Jaw Depth	工作压力 Working Pressure	适配挖机重量 Matching Excavator Weight
	Kg	A (mm)	B (mm)	C (mm)	m^3	MPa	ton
TSF-200SH	1680	2670	2300	730	0.7-0.9	31.5	20 (最小) (Minimum)
TSF-300SH	2345	2805	2440	730	1.0-1.2	31.5	30 (最小) (Minimum)

Products

抓钢叉

Steel Gripper - 产品介绍 Product Introduction

TSF-180DH

TSF-190DH





技术参数 Technical Parameters

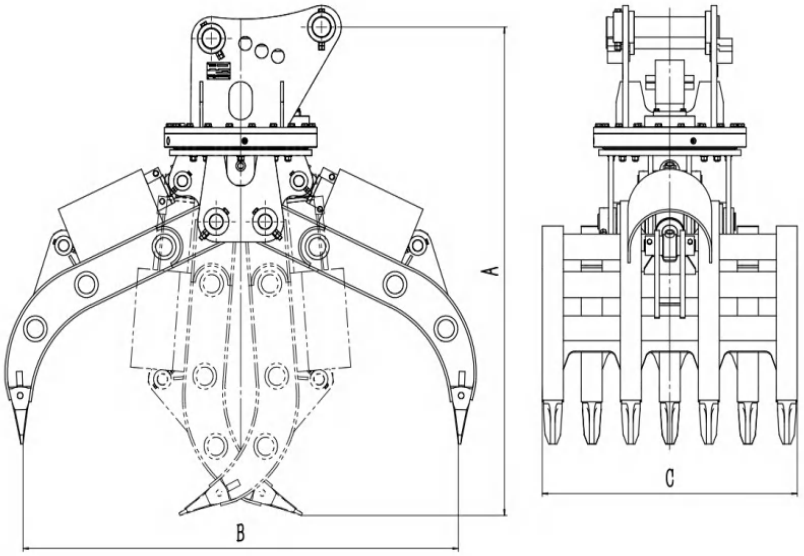

型号 Model	重量 Weight	总高度 A Overall Heigth	开口尺寸 B Jaw Opening	爪宽 C Jaw Width	工作压力 Working Pressure	适配挖机重量 Matching Excavator Weight	爪型 Jaw Type	配置油缸 Equipped Cylinder	配置马达 Equipped Motor
	Kg	mm	mm	mm	MPa	ton			
TSF-180DH	1150	1920	1870	760	25-31.5	15-22	2爪+3爪 2 jaws + 3 jaws	2个 2 pcs.	1个 1 pc.
TSF-190DH	1240	1920	1870	1095	25-31.5	15-22	3爪+4爪 3 jaws + 4 jaws	2个 2 pcs.	1个 1 pc.

Products

TFK-200

机械抓钢叉
Mechanical Steel Gripper - 产品介绍 Product Introduction





技术参数
Technical Parameters

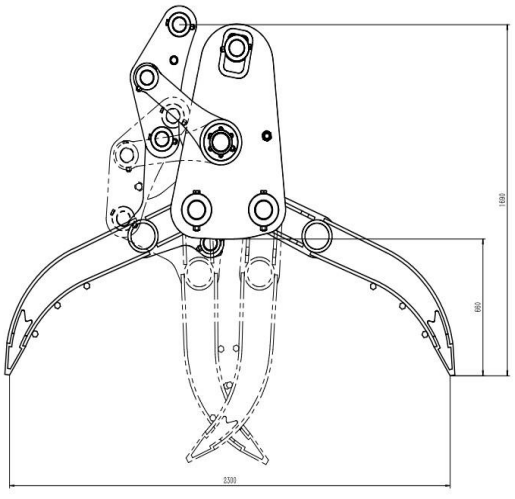

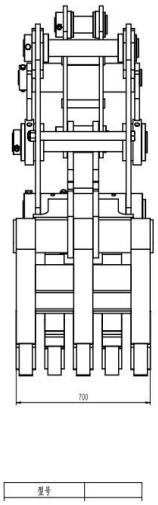

型号 Model	重量 Weight	开口尺寸 Jaw Opening	高度(打开) Heigth	高度(闭合) Heigth	爪容 Jaw Depth	适配挖机重量 Matching Excavator Weight
	Kg	mm	mm	mm	mm	ton
TFK-200	1240	2300	1690	2115	700	20-29

Products

TSG-200

抓钢叉（单轴梅花抓）
Steel Gripper (Single-Shaft Multi-jaw Gripper) - 产品介绍 Product Introduction

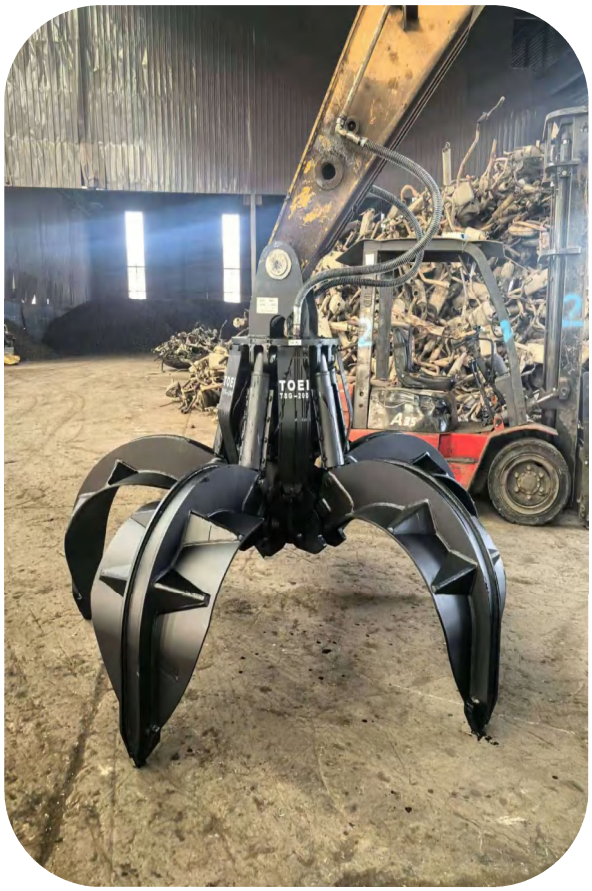



技术参数
Technical Parameters

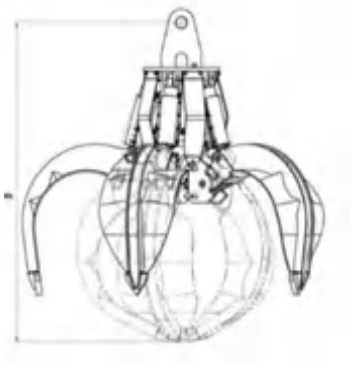

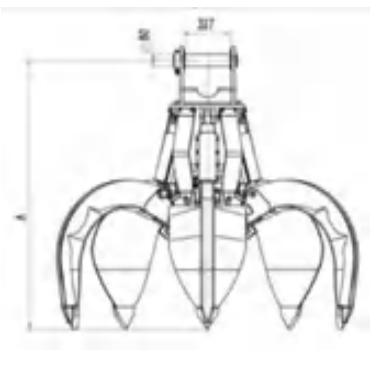

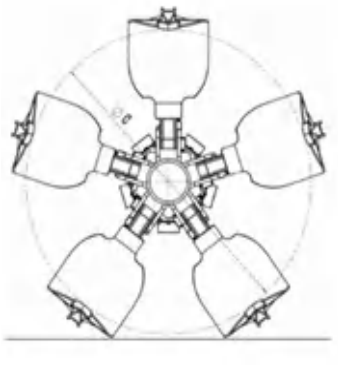

型号 Model	重量 Weight	总高度 Overall Heigth	开口直径 Opening Diameter	爪容 Jaw Depth	爪瓣数 Jaw Quantity	工作压力 Working Pressure	适配挖机重量 Equipped Cylinder
	Kg	mm	mm	m^3		MPa	ton
TSG-200	1150	2110	1955	0.9	5	31.5	20 (最小)(Minimum)

Products

TSS-170

轻型剪
Light-duty Shear - 产品介绍 Product Introduction





技术参数
Technical Parameters

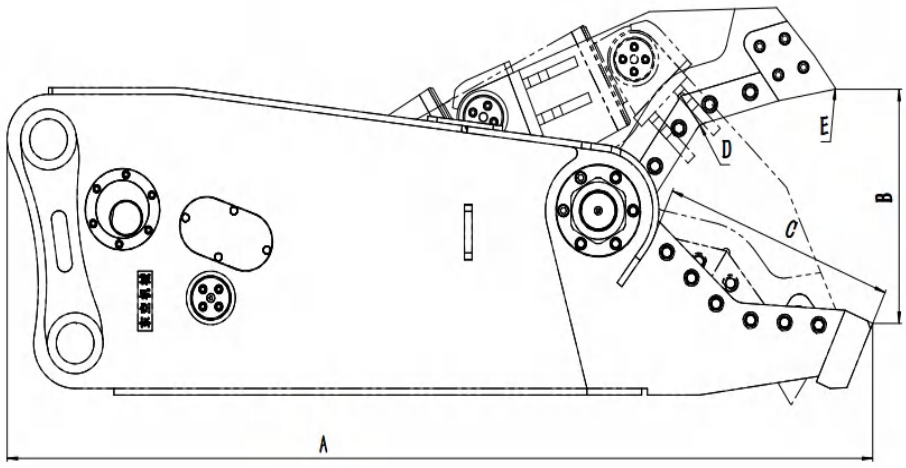

型号 Model	重量 Weight	总长度 Overall Length	开口尺寸 Jaw Opening	剪口深度 Cut Depth	中央剪切力 Central Cutting Force	前端剪切力 Tip Cutting Force	工作压力 Working Pressure	适配挖机重量 Matching Excavator Weight
	Kg	A (mm)	B (mm)	C (mm)	D (KN)	E (KN)	MPa	ton
TSS-170	1650	2297	569	616	765	380	31.5	15 (最小) (Minimum)

Products

TSS-250SH

重型剪
Heavy-duty Shear - 产品介绍 Product Introduction

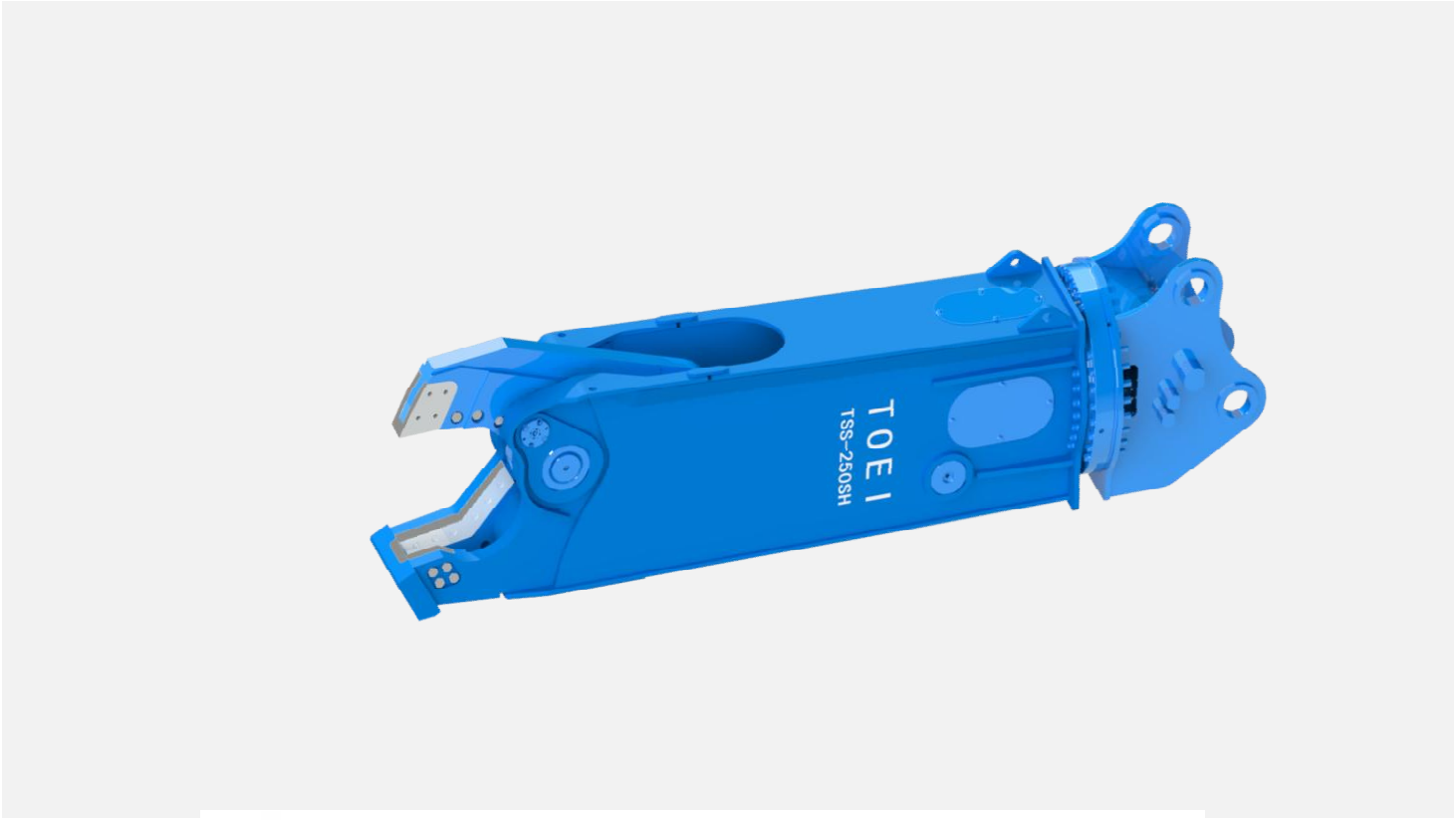

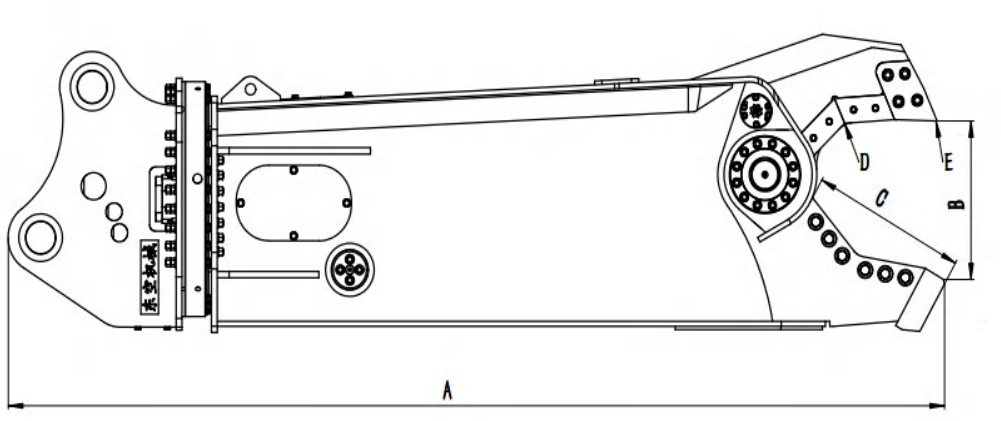

技术参数
Technical Parameters

型号 Model	重量 Weight	总长度 Overall Length	开口尺寸 Jaw Opening	剪口深度 Cut Depth	中央剪切力 Central Cutting Force	前端剪切力 Tip Cutting Force	工作压力 Working Pressure	适配挖机重量 Matching Excavator Weight
	Kg	A (mm)	B (mm)	C (mm)	D (KN)	E (KN)	MPa	ton
TSS-250SH	2350	3178	506	522	1590	825	31.5	20 (最小)(Minimum)

Products

TSS-370SH

重型剪
Heavy-duty Shear - 产品介绍 Product Introduction





技术参数
Technical Parameters

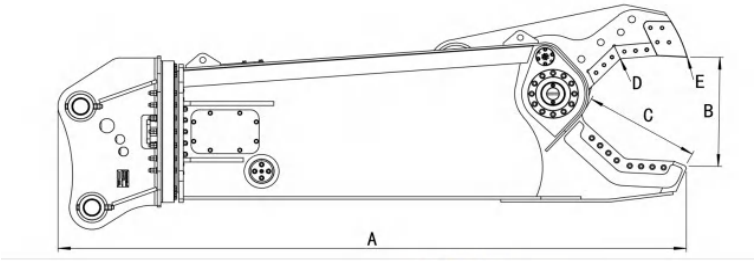

TSS-370SH

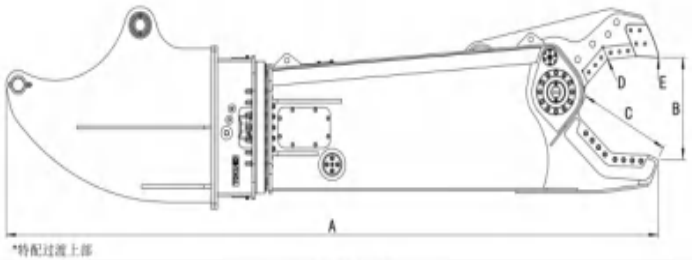

TSS-370SHB

型号 Model	重量 Weight	总长度 Overall Length	开口尺寸 Jaw Opening	剪口深度 Cut Depth	中央剪切力 Central Cutting Force	前端剪切力 Tip Cutting Force	工作压力 Working Pressure	适配挖机重量 Matching Excavator Weight
	Kg	A (mm)	B (mm)	C (mm)	D (KN)	E (KN)	MPa	ton
TSS-370SH	3576	3610	650	760	1865	1325	31.5	30 (最小)(Minimum)
TSS-370SHB	4228	4880	650	760	1865	1325	31.5	24 (最小) (Minimum)

*SHB机型为特配上部（根据不同挖掘机孔距不同，重量、形状会有所变动，不再另行通知）
SHB model is equipped with a specially configured superstructure (the weight and shape may vary according to the different hole spacing of different excavators without further notice)

Products

TSS-490SH

重型剪 Heavy-duty Shear - 产品介绍 Product Introduction

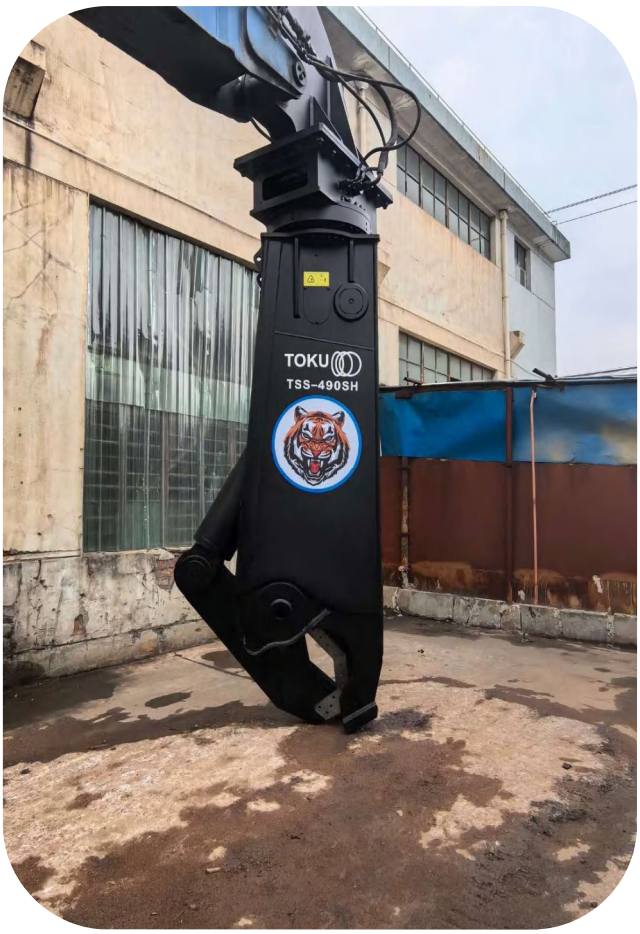



技术参数 Technical Parameters

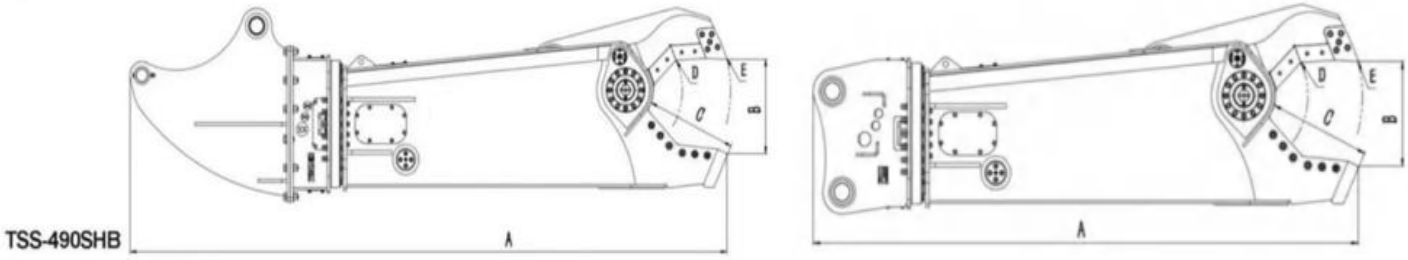

型号 Model	重量 Weight	总长度 Overall Length	开口尺寸 Jaw Opening	剪口深度 Cut Depth	中央剪切力 Central Cutting Force	前端剪切力 Tip Cutting Force	工作压力 Working Pressure	适配挖机重量 Matching Excavator Weight
	Kg	A (mm)	B (mm)	C (mm)	D (KN)	E (KN)	MPa	ton
TSS-490SH	5100	4394	750	760	3300	1600	31.5	40 (最小) (Minimum)
TSS-490SHB	6200	5510	750	760	3300	1600	31.5	33 (最小) (Minimum)

*SHB机型为特配上部（根据不同挖掘机孔距不同，重量、形状会有所变动，不再另行通知）
SHB model is equipped with a specially configured superstructure (the weight and shape may vary according to the different hole spacing of different excavators without further notice)

Products

TPV-220

粉碎器 Crusher - 产品介绍 Product Introduction

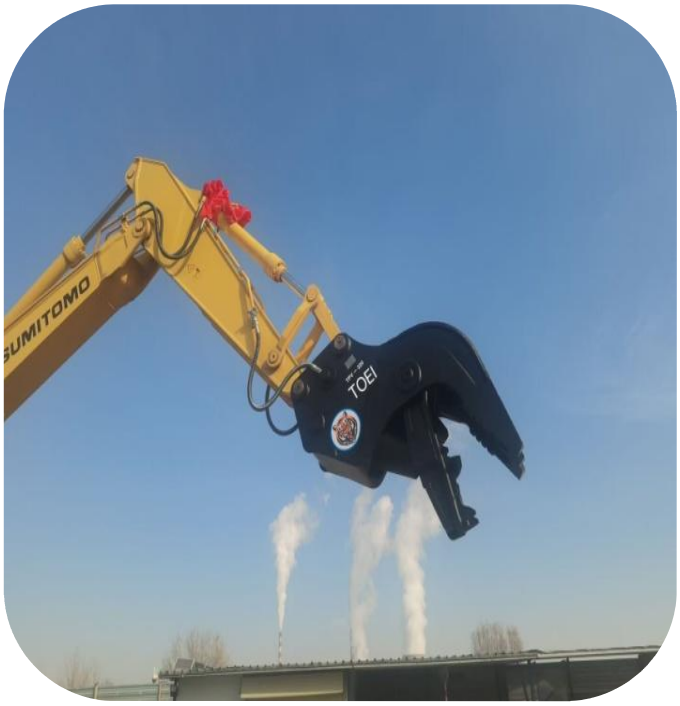



技术参数 Technical Parameters

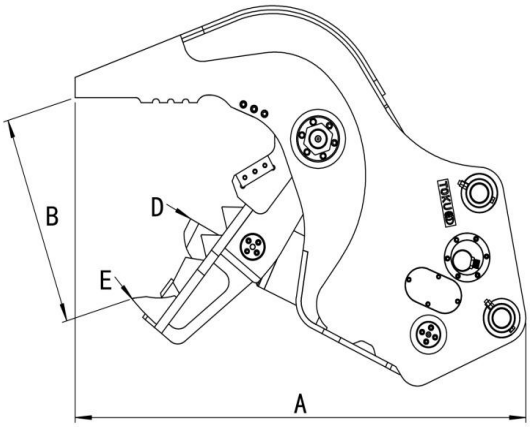



型号 Model	重量 Weight	总长度 Overall Length	开口尺寸 Jaw Opening	刀片长度 Blade Length	中央剪切力 Central Cutting Force	前端剪切力 Tip Cutting Force	工作压力 Working Pressure	适配挖机重量 Matching Excavator Weight
	Kg	A (mm)	B (mm)	mm	D (KN)	E (KN)	MPa	ton
TPV-220	1860	1925	860	160	1200	800	31.5	20 (最小) (Minimum)

Products

TPV-200
TPV-200M

吸盘粉碎器
Suction Cup Crusher - 产品介绍 Product Introduction





技术参数
Technical Parameters

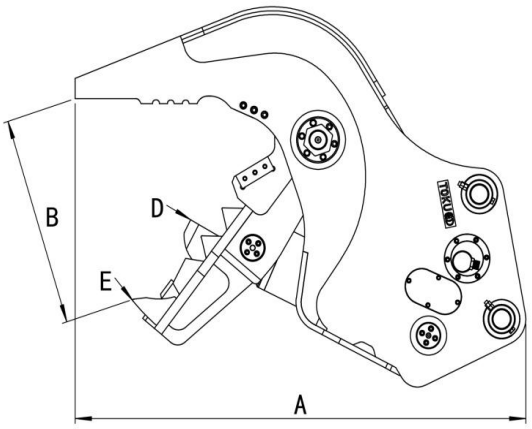

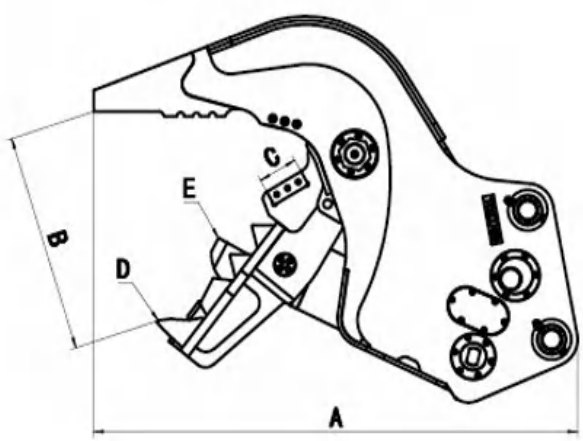

型号 Model	重量 Weight	总长度 Overall Length	高度 Heigth	最大开口幅 Jaw Opening	刀片长度 Blade Length	工作压力 Working Pressure	适配挖机重量 Equipped Cylinder	电磁吸盘 Electromagnetic chuck
	Kg	mm	mm	mm	mm	MPa	ton	
TPV-200	1600	2027	1644	840	150	31.5	20-22	×
TPV-200M	1950	2027	1644	840	150	31.5	20-22	√

·高品质·高能量·高效益

· High Quality · High Energy · High Efficiency



Shanghai TOKU Machinery Co., Ltd.

Address: No. 21, First Fulian Road, Baoshan District, Shanghai

Postal Code: 201906

Tel.: 86-21-3604-3170

Fax: 86-21-3604-3190

Website: www.shtoku.com

E-mail: ck@shtoku.sina.net